平成 22 年度　秋季大会組合せ表　（Ｂ級）

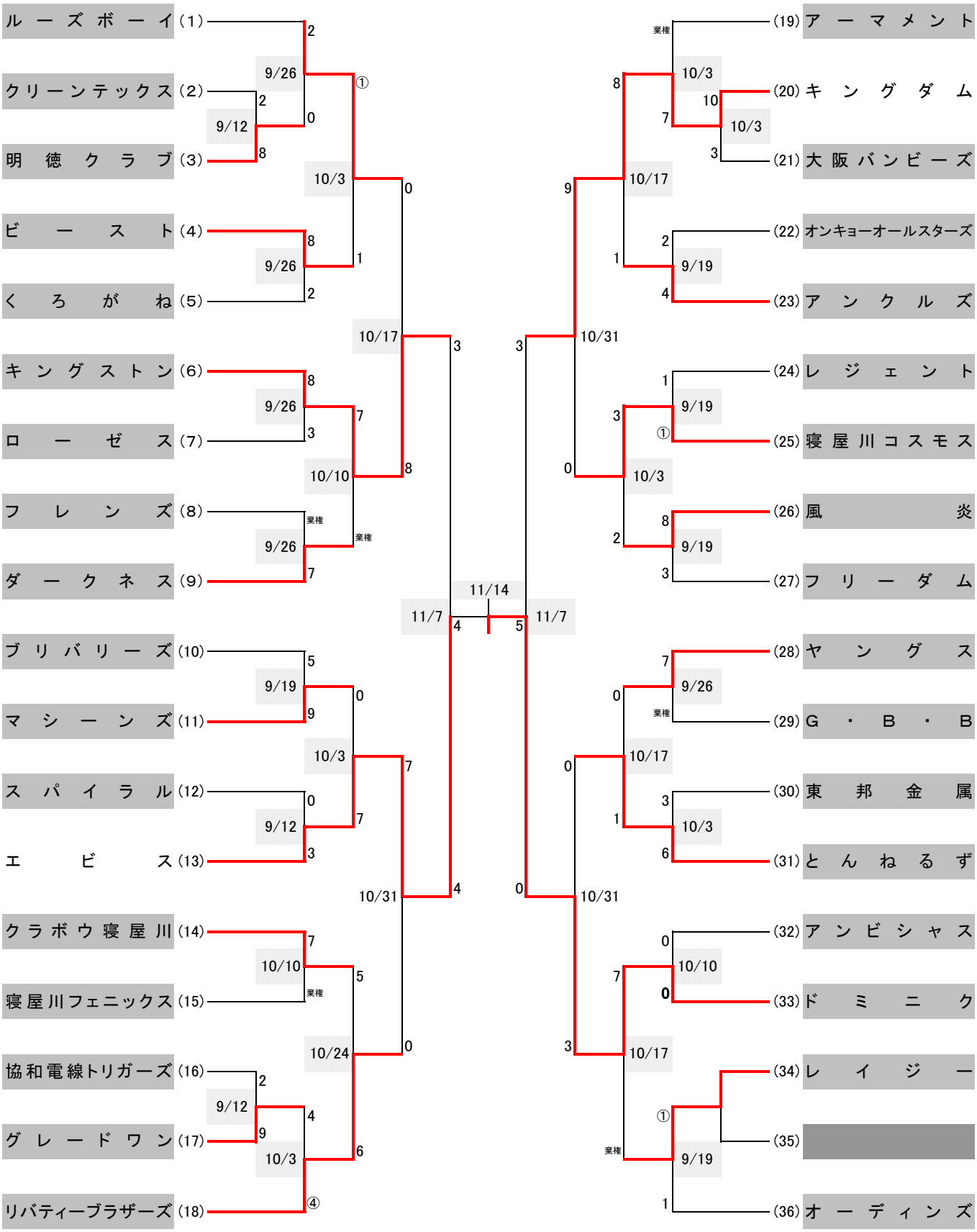

優勝：キングダム　　**準優勝：エビス**