平成 22 年度　春季大会組合せ表　（B 級）

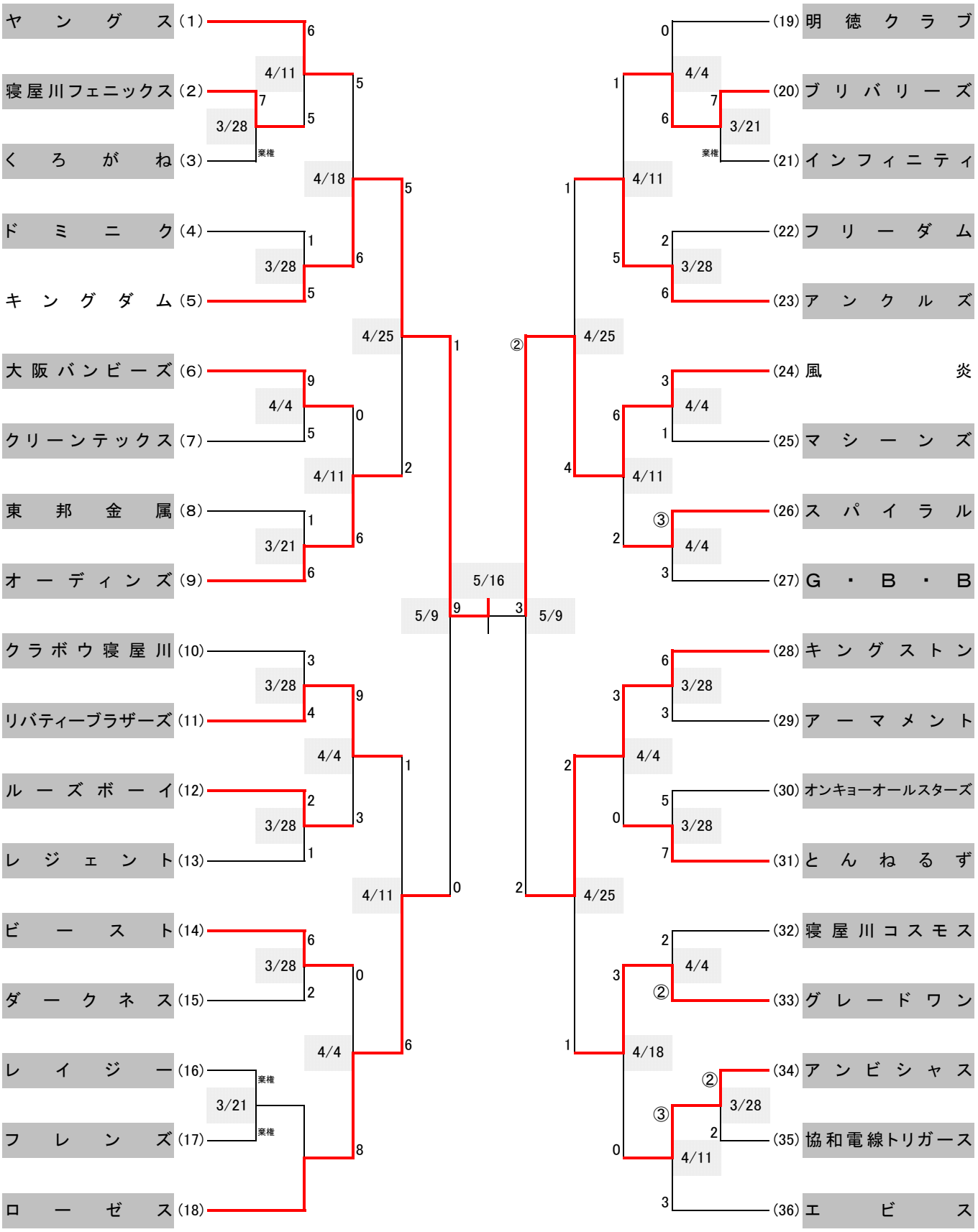

優勝：キングダム　　**準優勝：風炎**