平成18年度　夏季大会組合せ表　（C 級）

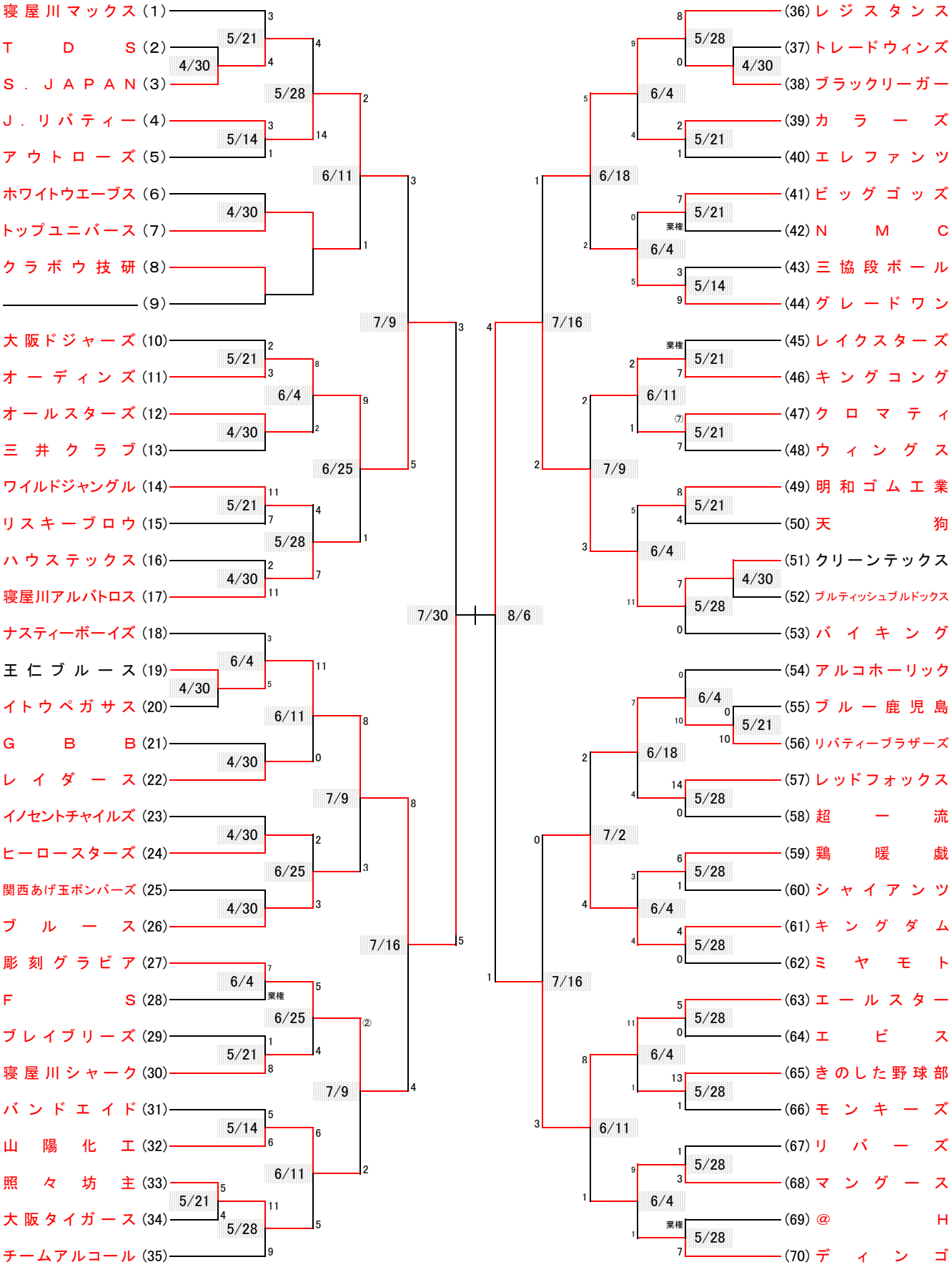

優　勝:　　準優勝:　　第3位 ： オーディンズ　第3位：エールスター