平成19年度　秋季大会組合せ表　（C級）

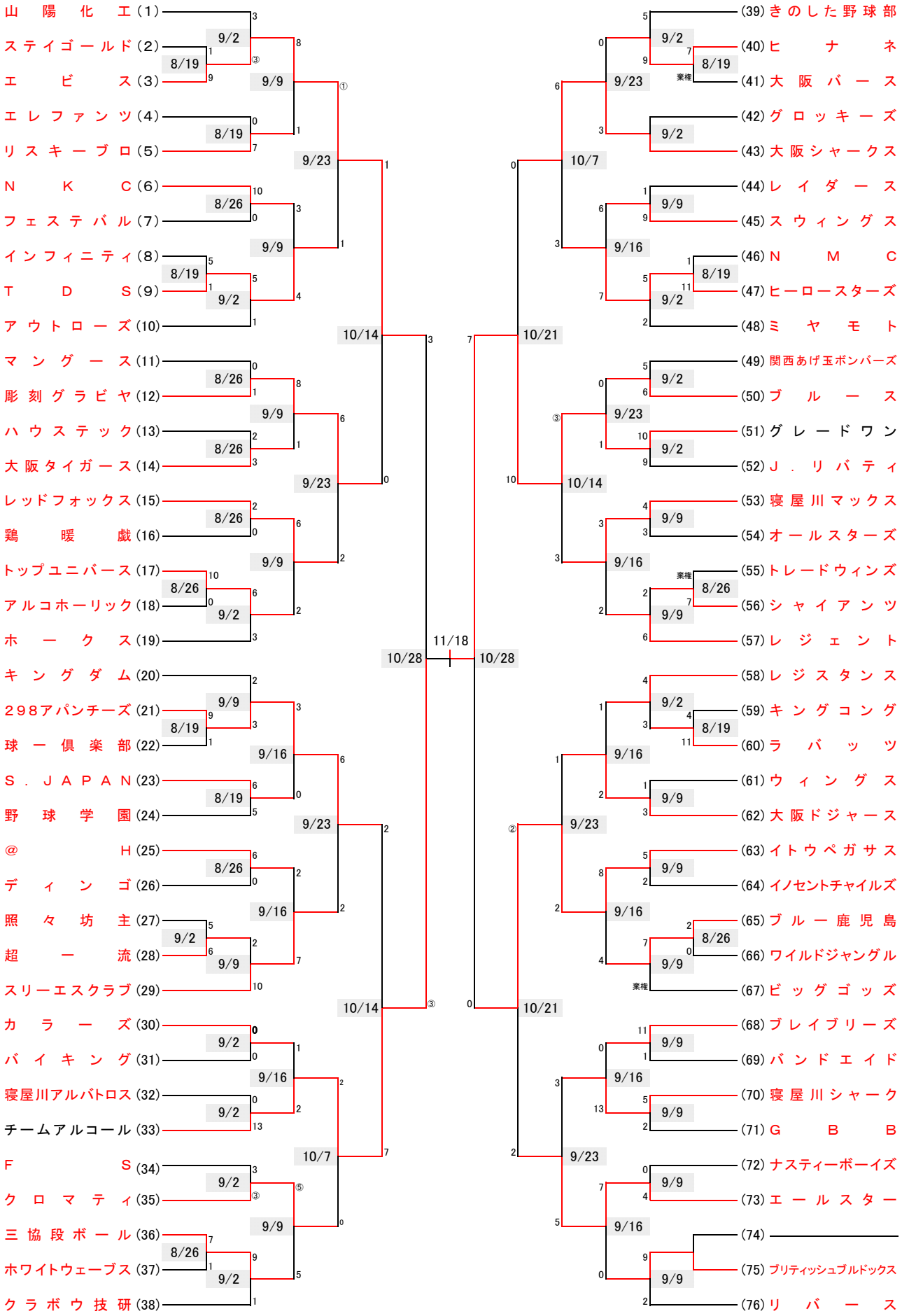

優勝：グレードワン

準優勝：チームアルコール