平成19年度　夏季大会組合せ表　（Ｂ級）

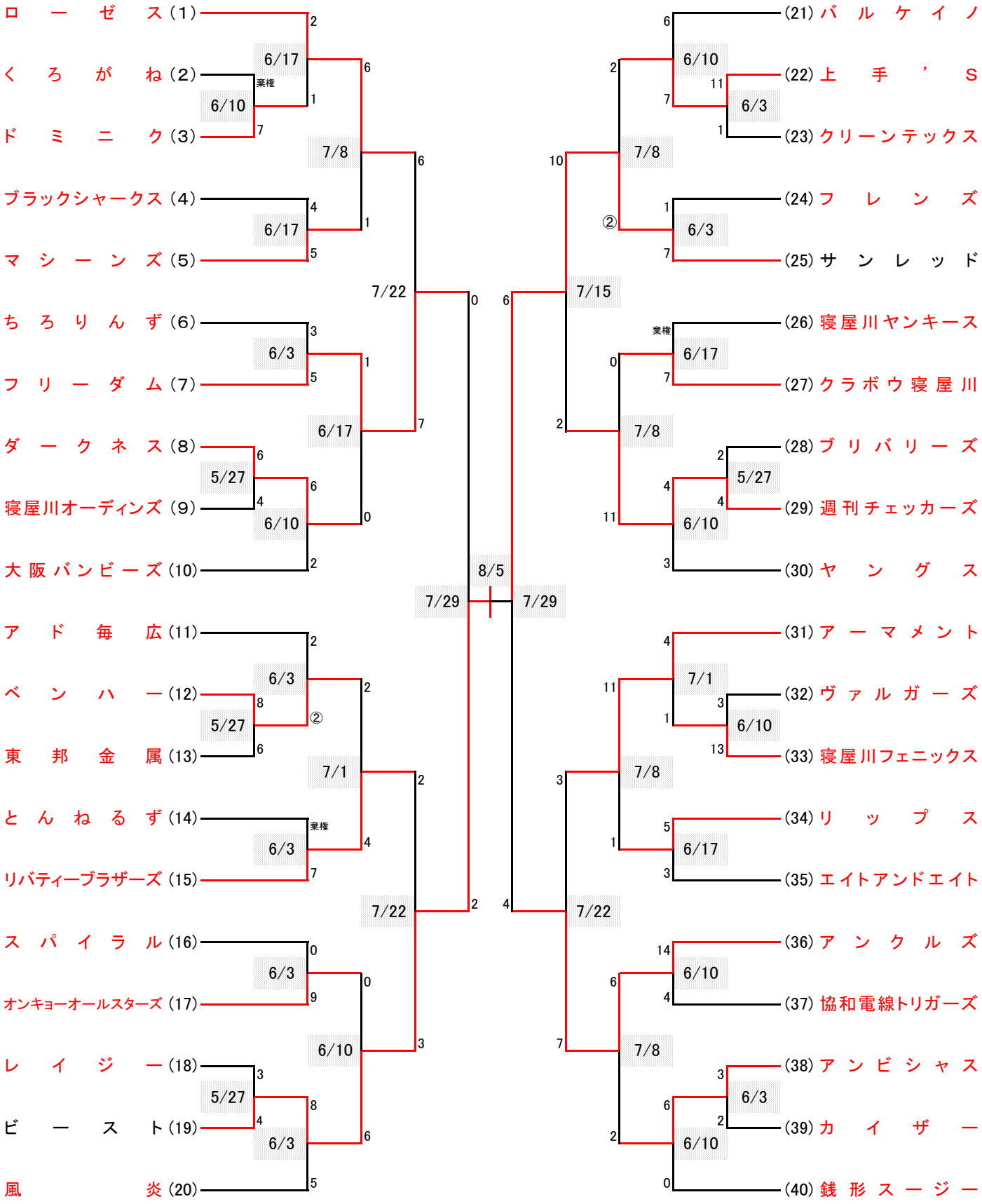

優勝：ビースト　　**準優勝：サンレッド**