平成20年度　春季大会組合せ表　（C級）

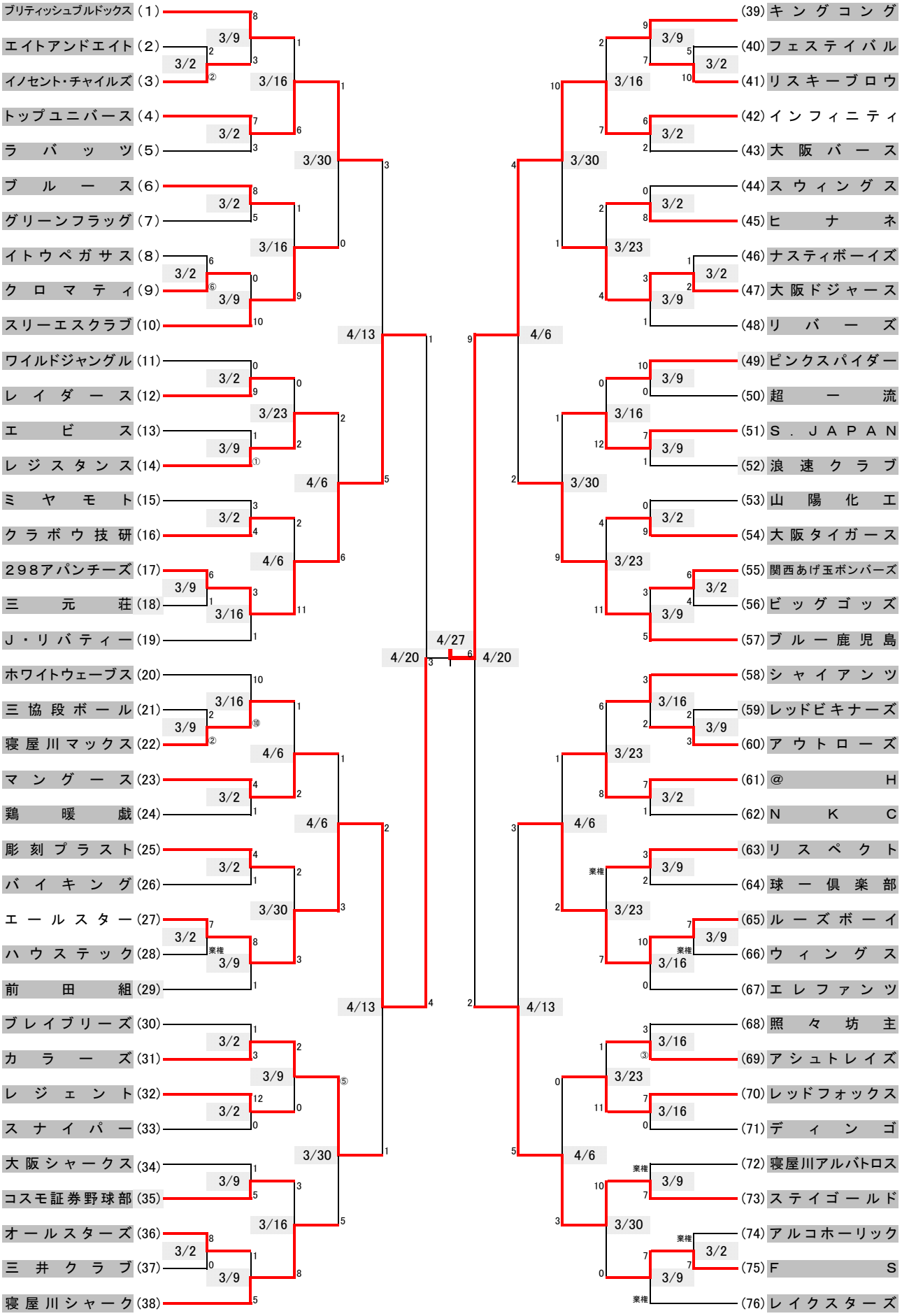

優勝：インフィニティ

準優勝：エールスター