第 42 回 支 部 長 旗 大 会 組 合 せ 表

抽選会　平成20年9月27日（土）・28日（日）　場所：事務局（バンビースポーツ2階）

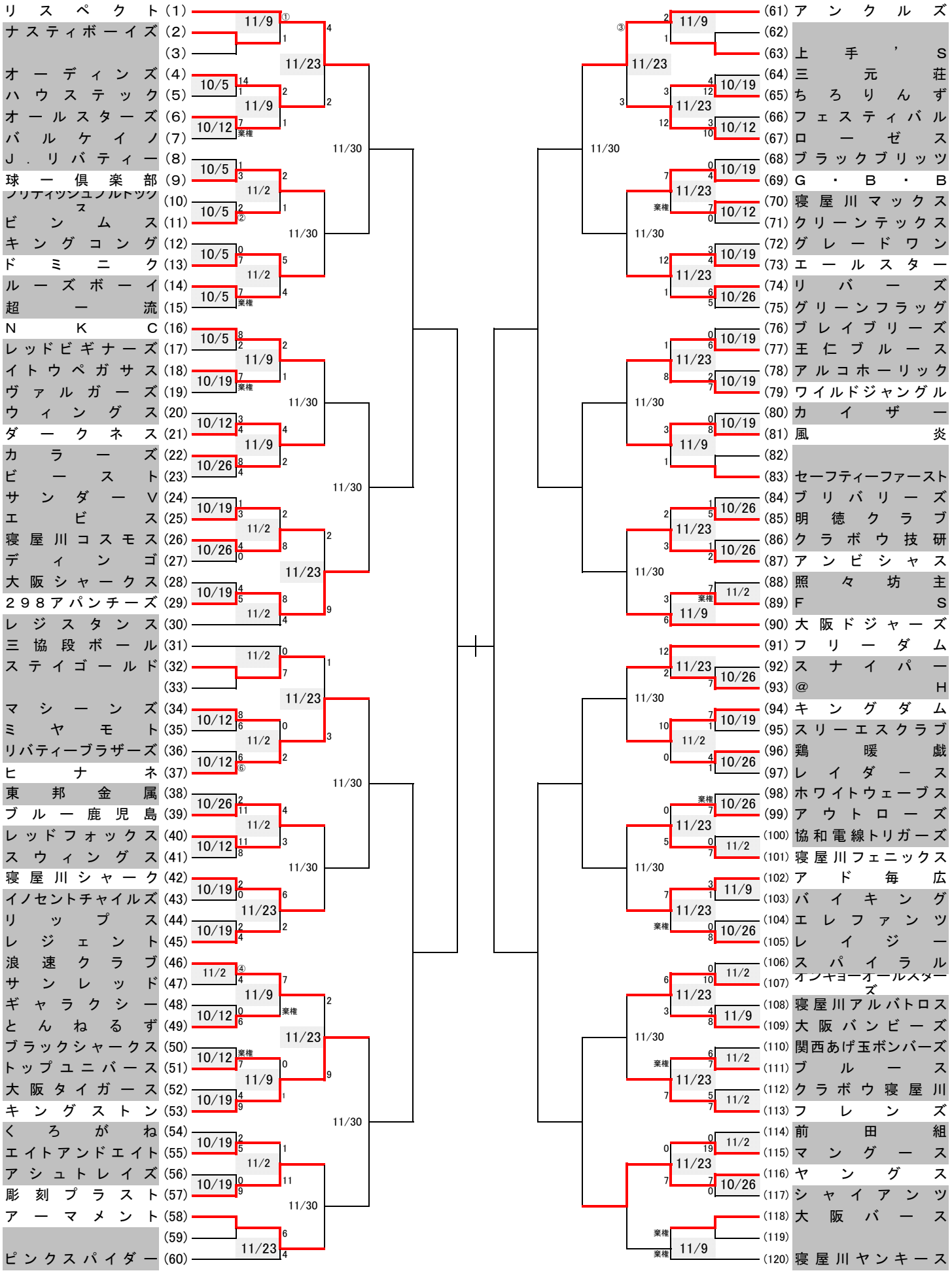

優　勝　：　　**準優勝　：**