第58回 市民体育大会軟式野球（社会人の部）
兼　市長杯軟式野球大会組合せ表

抽選会　平成20年5月10日（土）・11日（日）　場所：軟式野球連盟（パンピースポーツ2階）

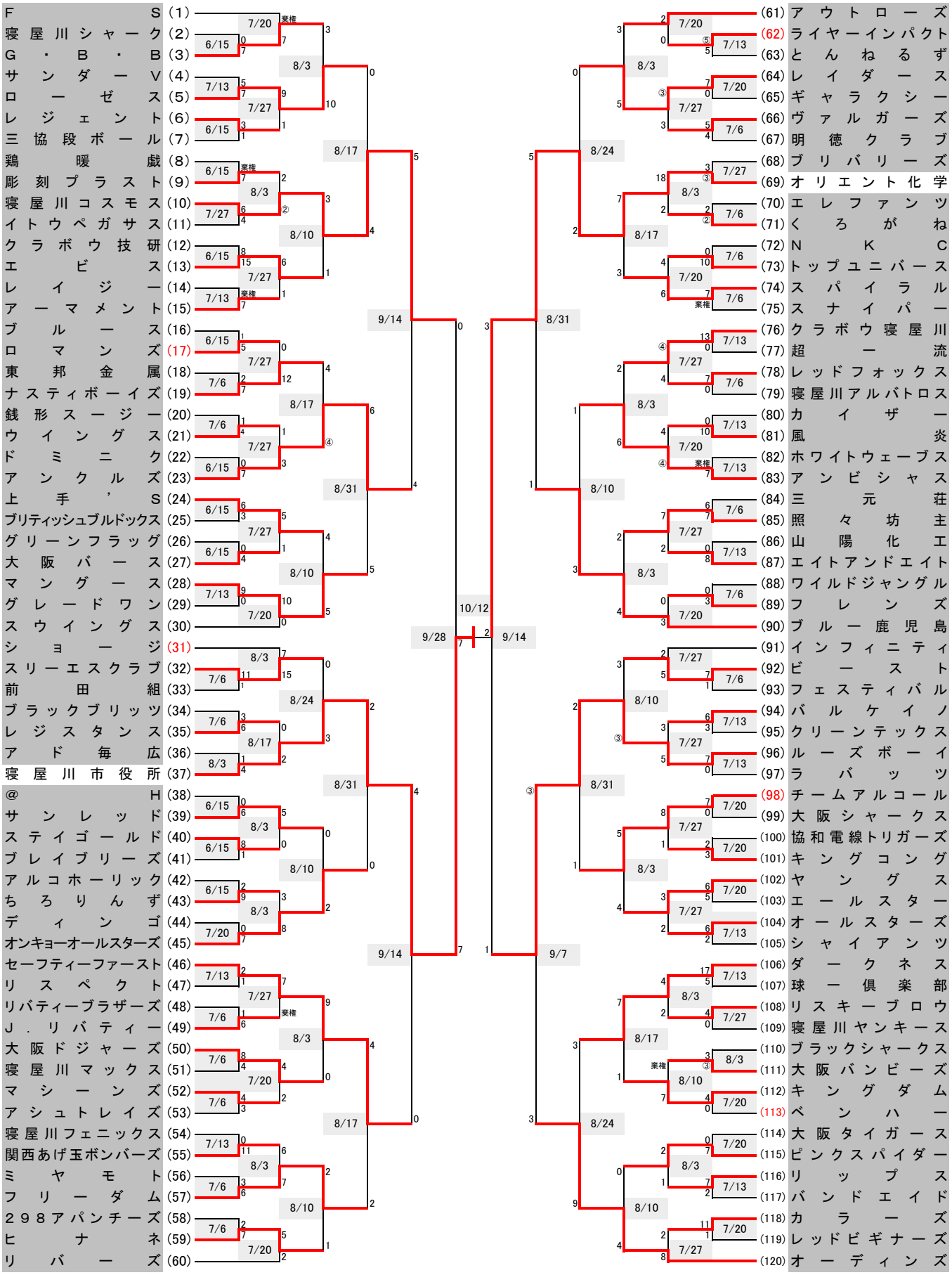

優勝：寝屋川市役所　　**準優勝：オリエント化学**　　**第三位：ルーズボーイ**