平成 22 年度　夏季大会組合せ表　（C 級）

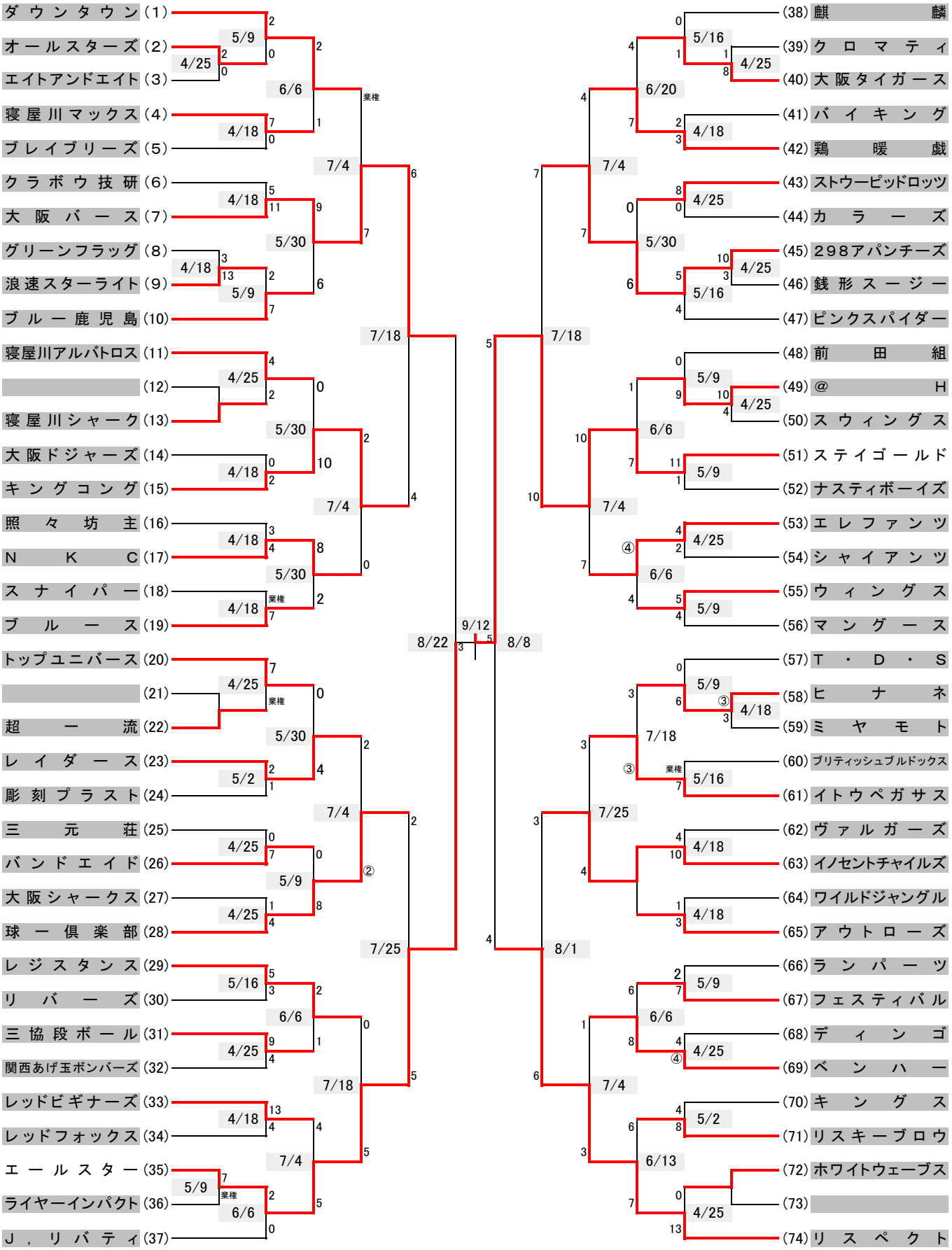

優　勝　：　ステイゴールド　　**準優勝　：　エールスター**