第９回上原浩治杯争奪少年軟式野球大会

平成24年8月25日～開催予定

前年度優勝　平林ジュニア
前年度準優勝　高槻クラウン

トーナメント表

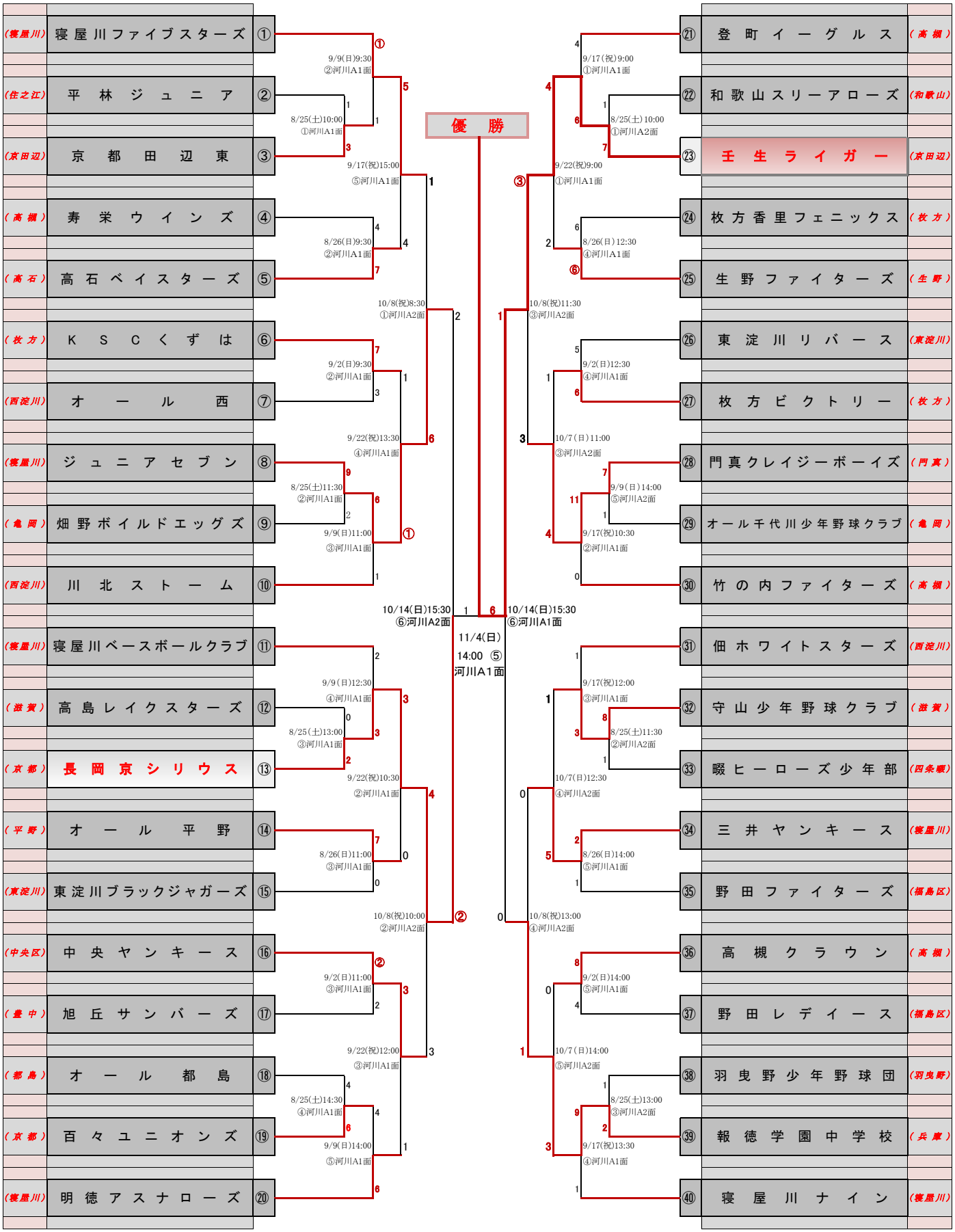

優勝：壬生ライガー

準優勝：長岡京シリウス