平成 25 年度　春季大会組合せ表　（Ｂ級）

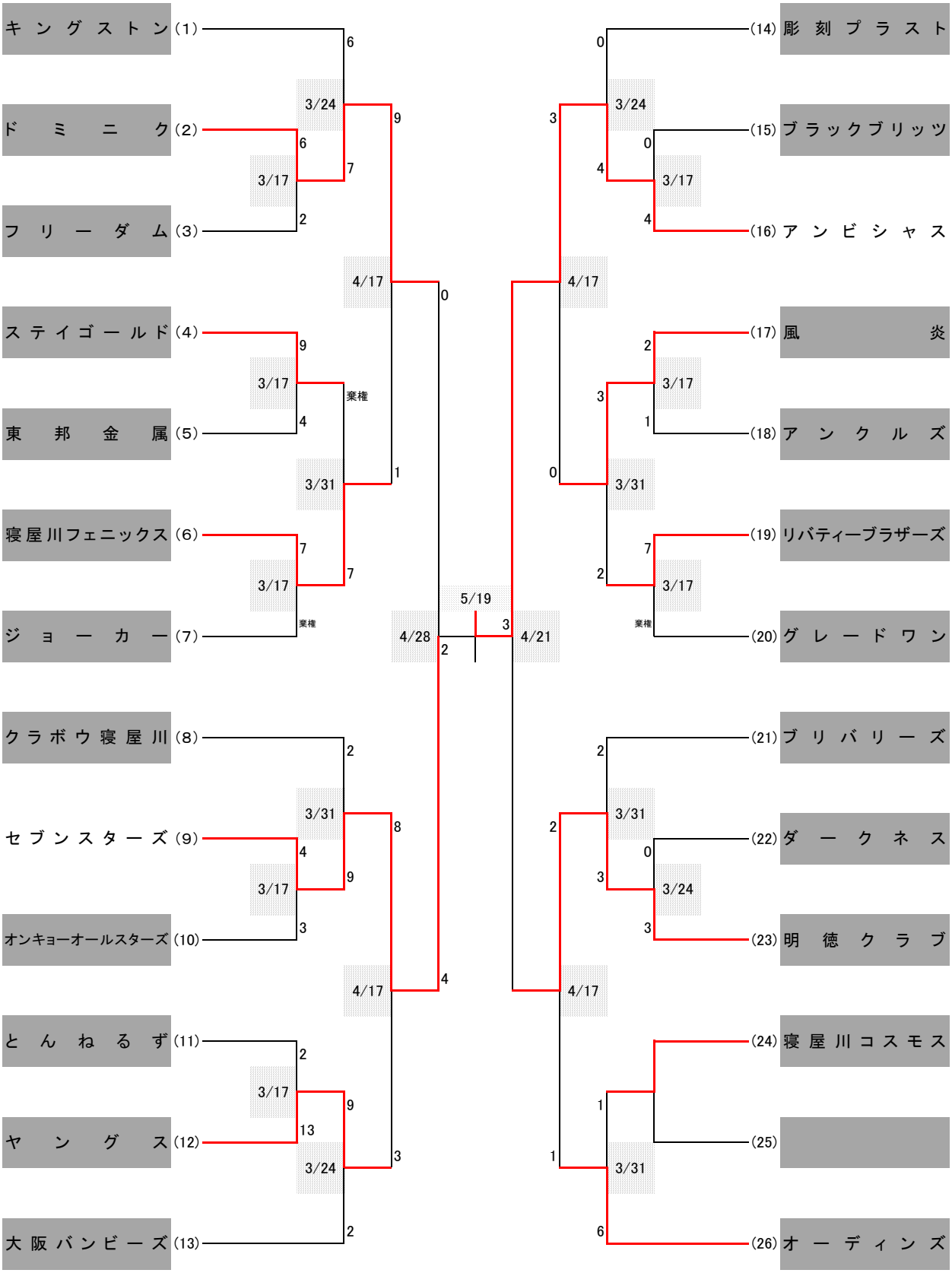

優勝：アンビシャス　準優勝：セブンスターズ