平成 28 年度　春季大会組合せ表　（C 級）

（平成28年度5月29日現在）

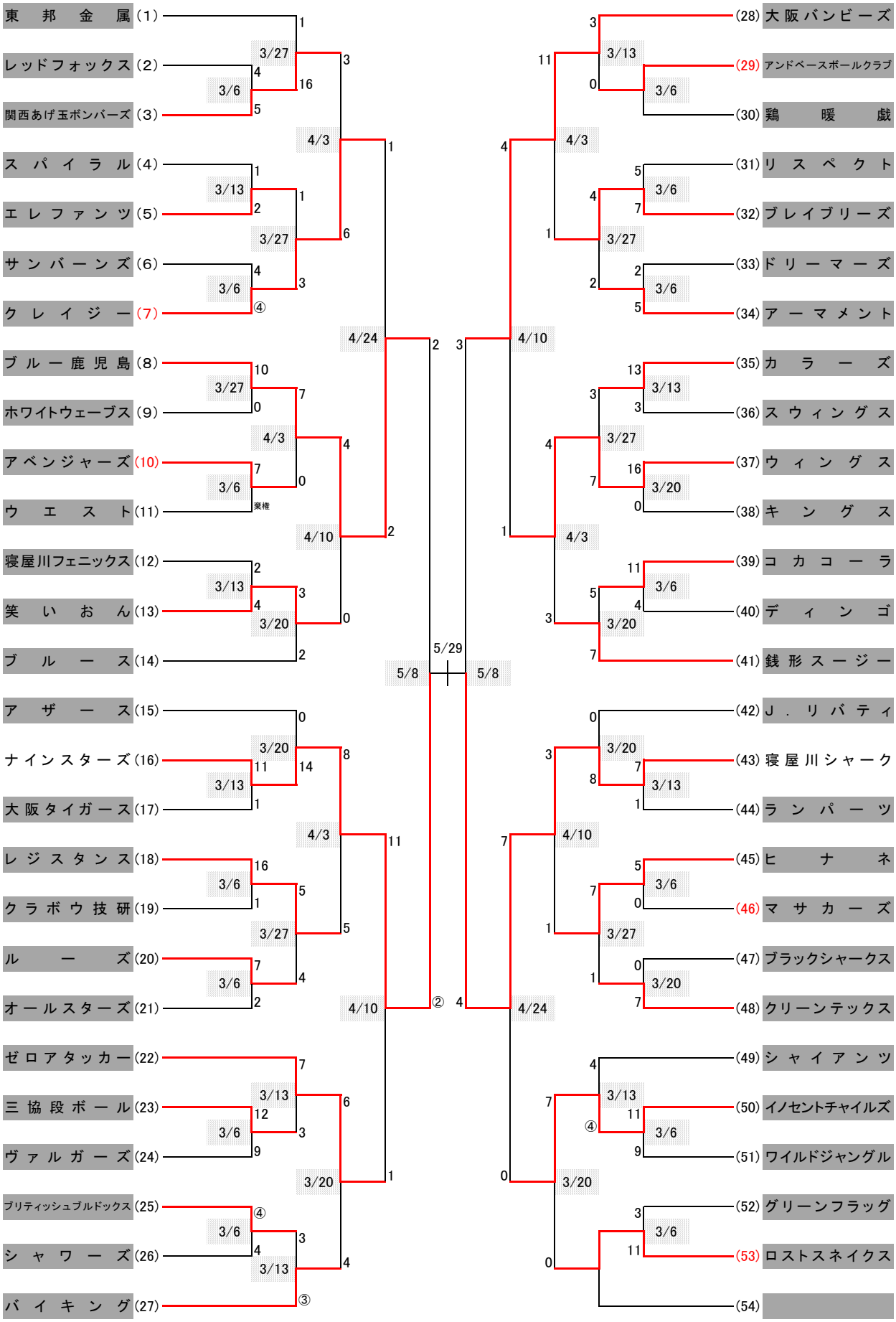

優　勝　：　　**準優勝　：**