平成 28 年度　夏季大会組合せ表　（C 級）

（平成28年 10月30日現在）

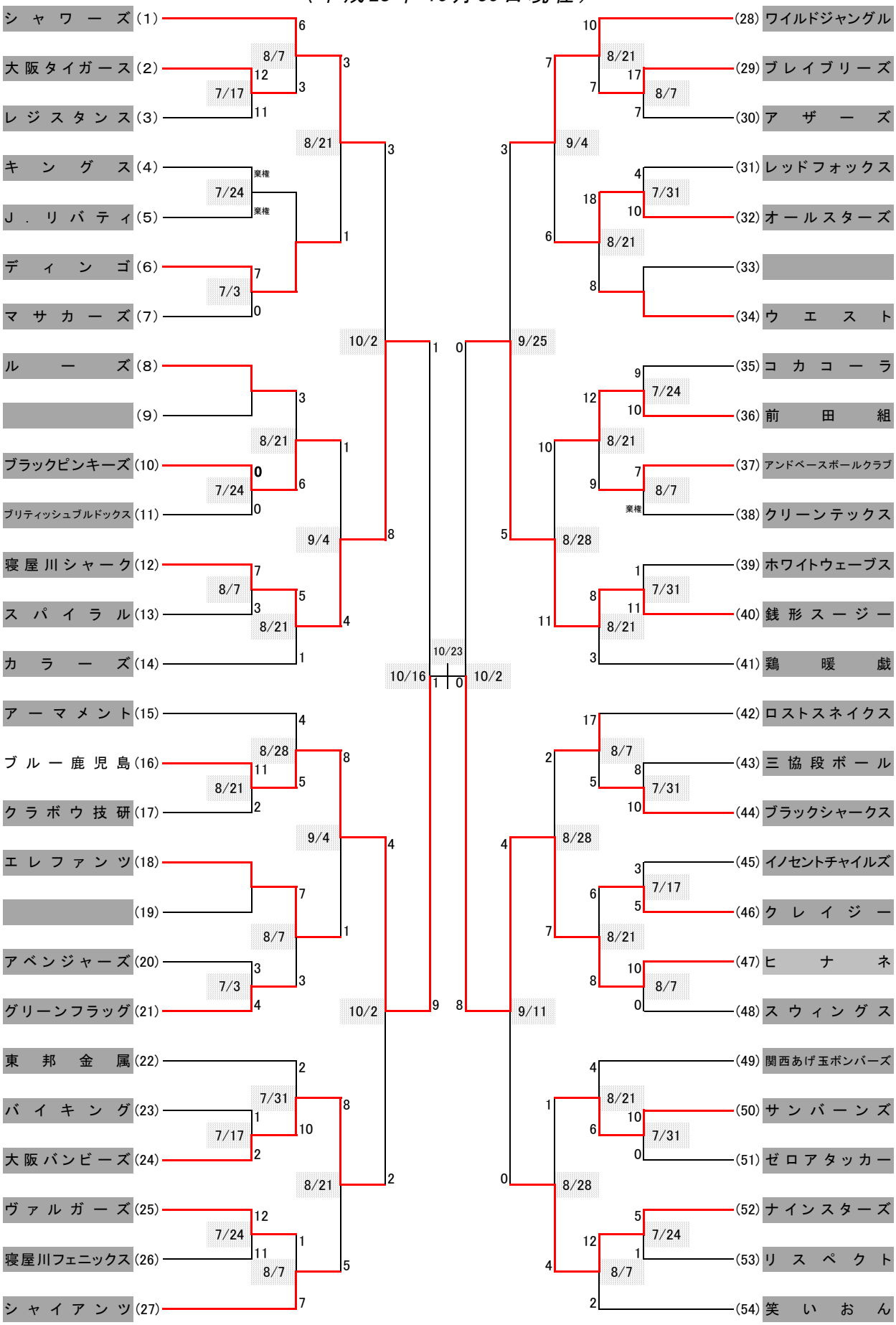

優勝：ブルー鹿児島　　**準優勝：ヒナネ**