第４回　ねや川ＪＣ杯大会組合せ表

抽選会　平成28年3月26日(土)・27日(日)　場所：事務局(バンビースポーツ2階)

（平成28年８月７日現在）

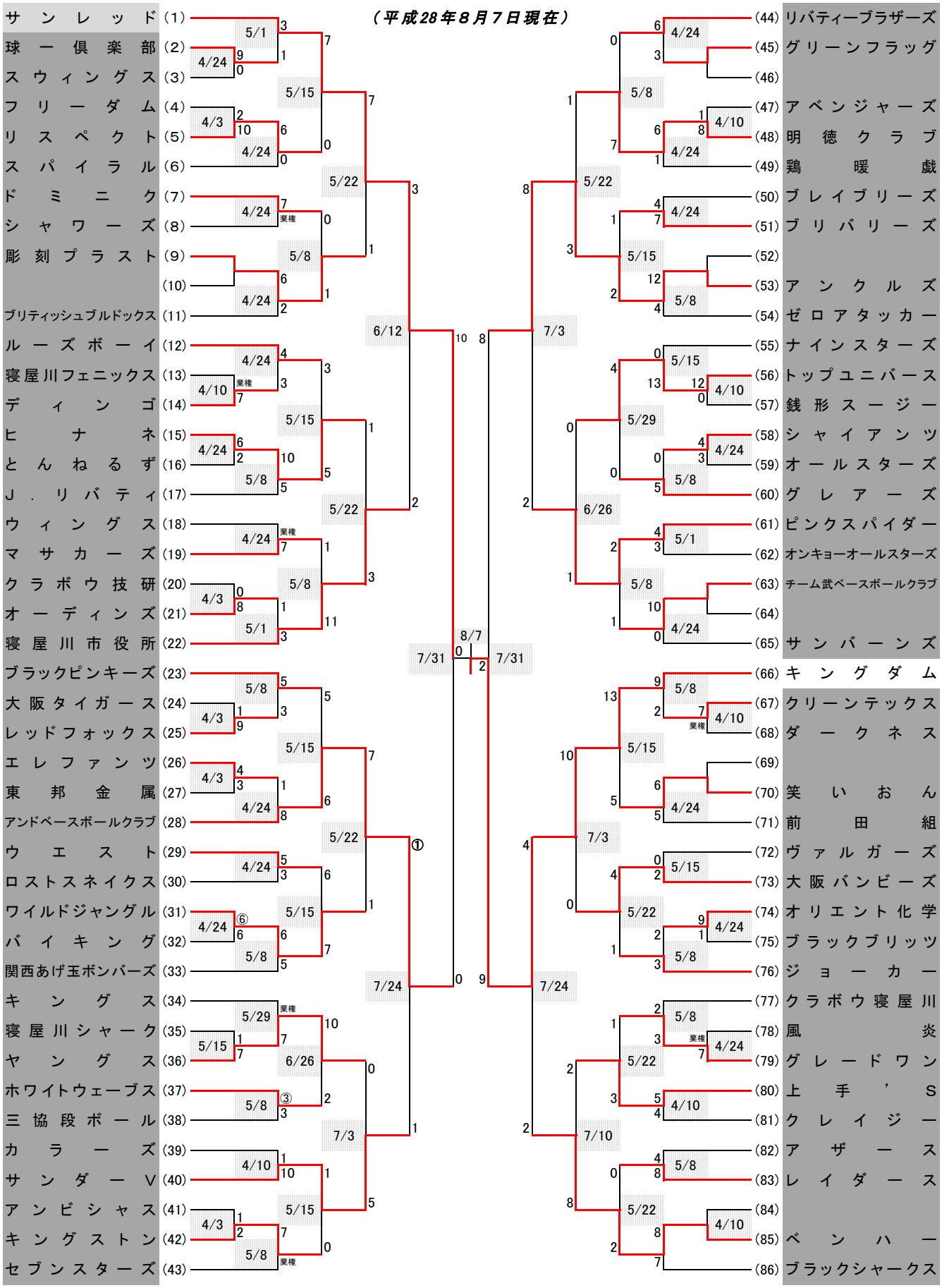

優勝：キングダム　　**準優勝：サンレッド**