第66回 市民体育大会軟式野球（社会人の部）
兼　市長杯軟式野球大会組合せ表

抽選会　平成28年5月14日（土）・15日（日）　場所：軟式野球連盟（バンビースポーツ2階）

（平成28年10月23日現在）

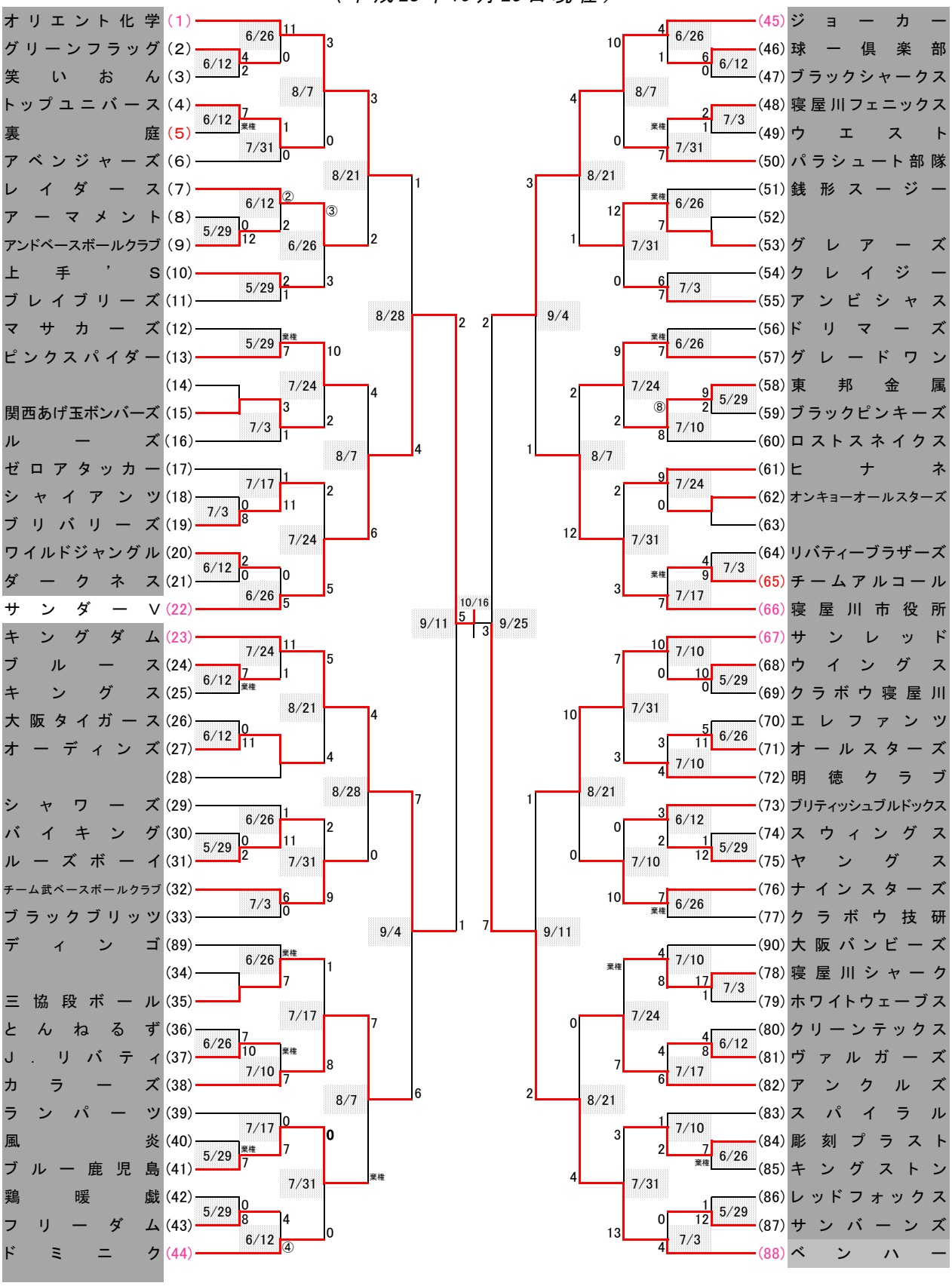

優勝：サンダーV　　**準優勝：ベンハー**　　**第三位：キングダム**