平成29年度 秋季大会組合せ表（C級）

（30年1月14日現在）

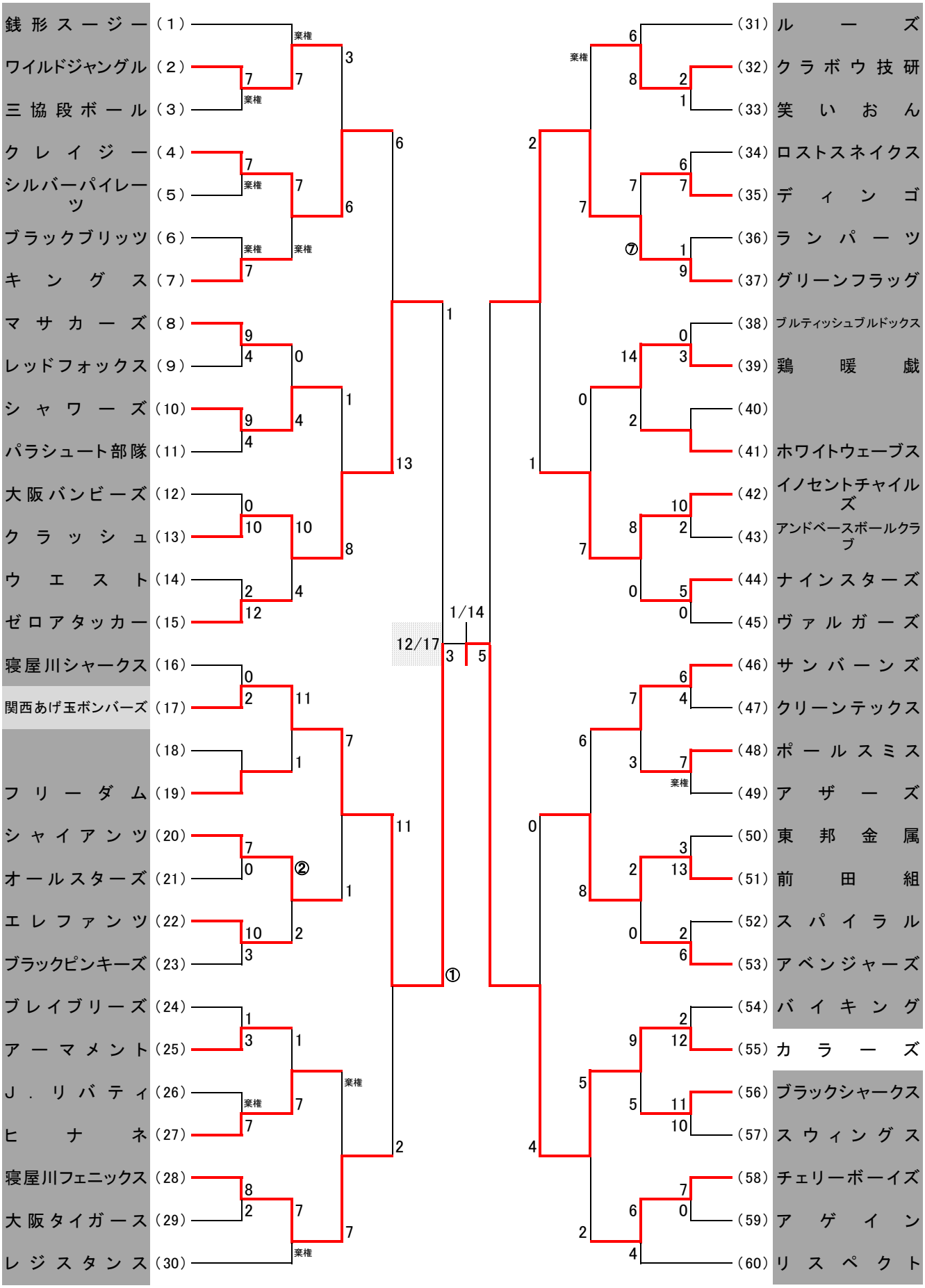

優勝：カラーズ　　準優勝：関西あげ玉ボンバーズ