第69回　市民体育大会　軟式野球の部
兼　市長杯軟式野球大会　社会人の部

抽選会　令和元年5月11日（土）・12日（日）　場所：事務局（バンビースポーツ2階）

（令和元年9月22日現在）

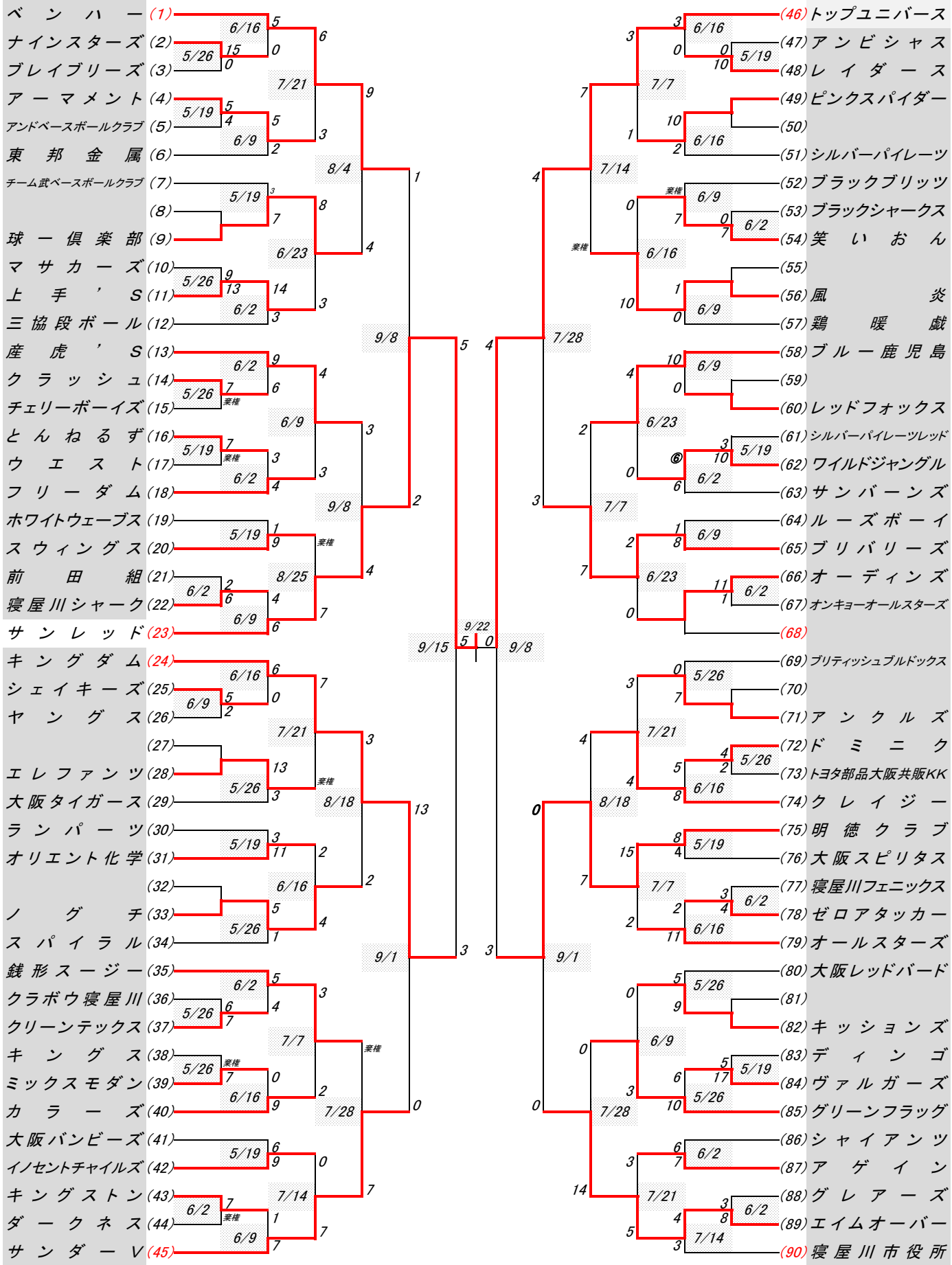

優勝：サンレッド・準優勝：トップユニバース・第三位：キングダム