令和２年度秋季大会組合せ表（Ｃ級）

（令和３年４月４現在）

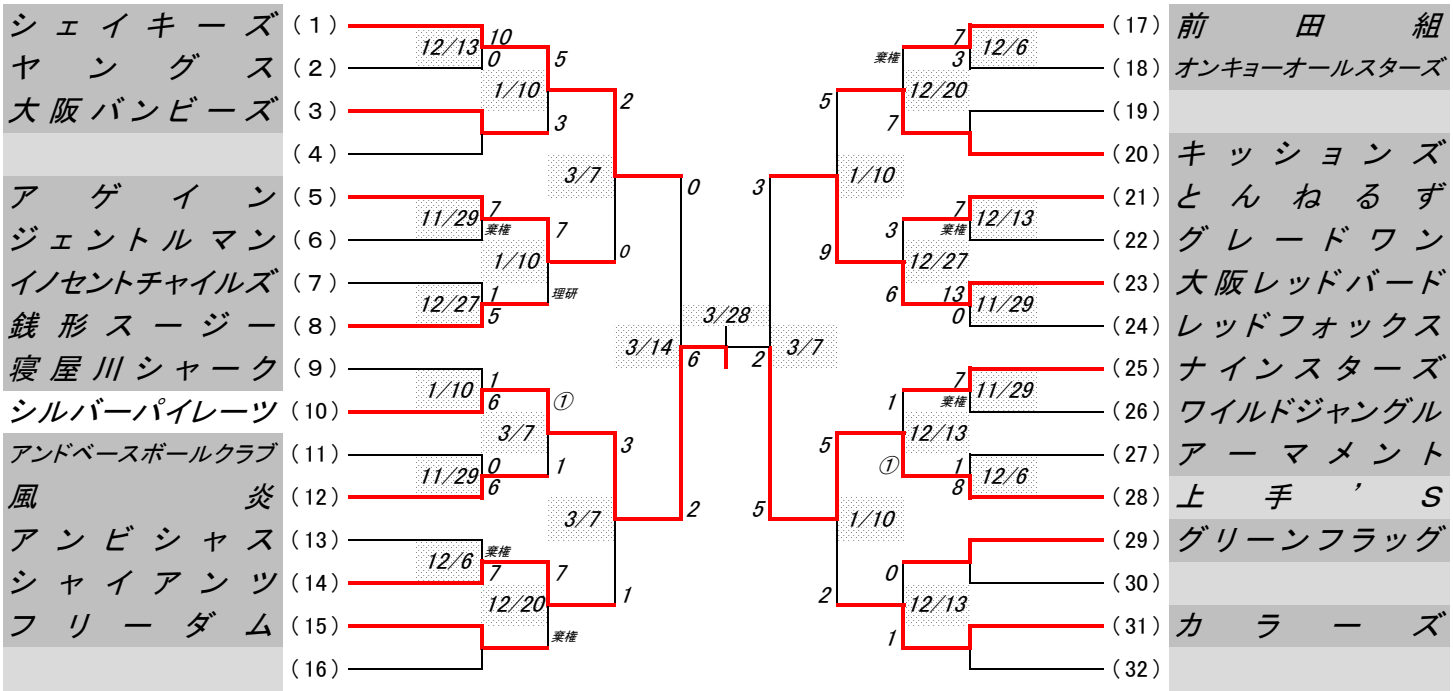

優勝：シルバーパイレーツ　　準優勝：上手’S

令和２年度秋季大会組合せ表（Ｄ級）

（令和３年４月４現在）

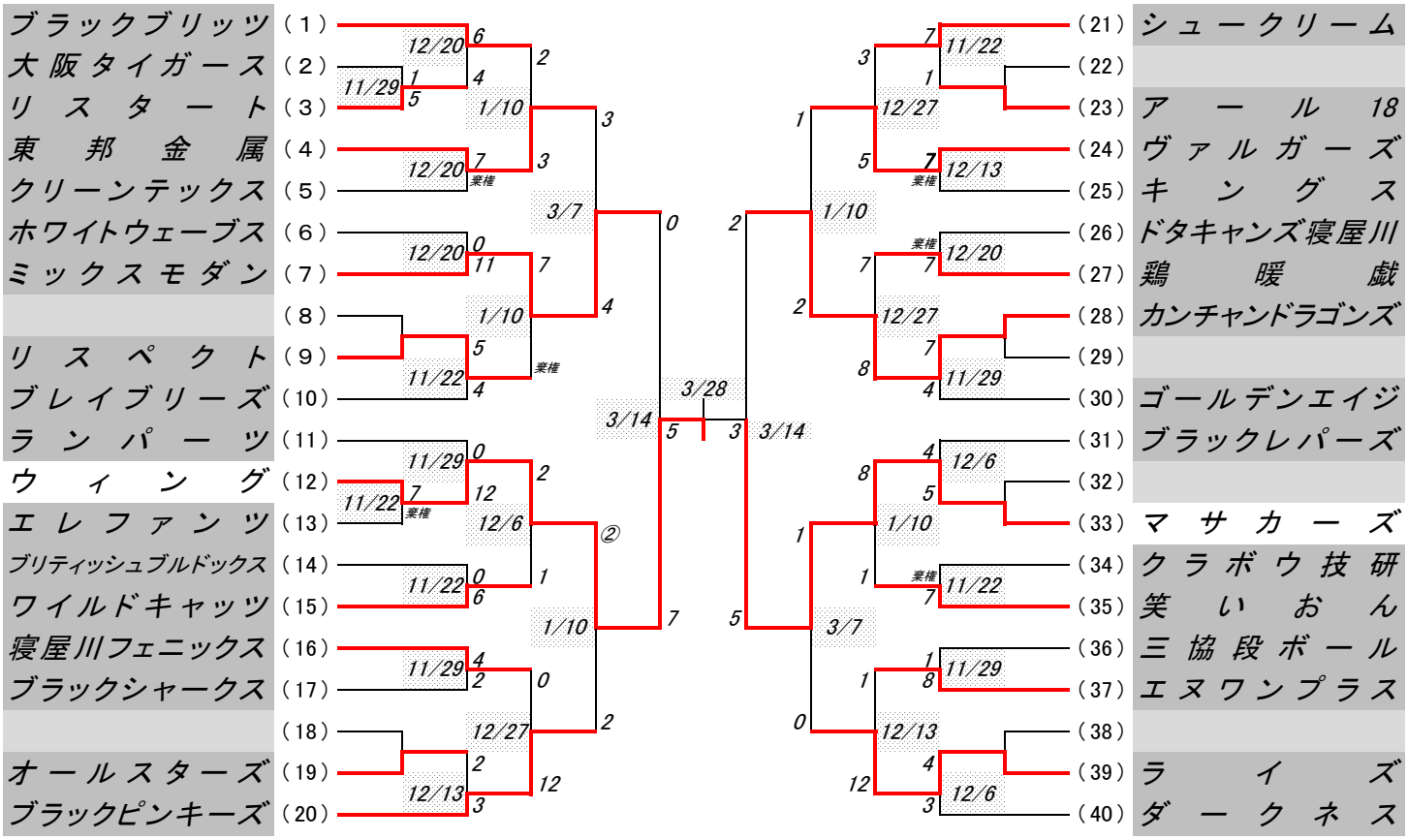

優勝：ウィング　　準優勝：マサカーズ