２０２６年度秋季大会組合せ表（Ｃ級）

（2026年11月22日現在）

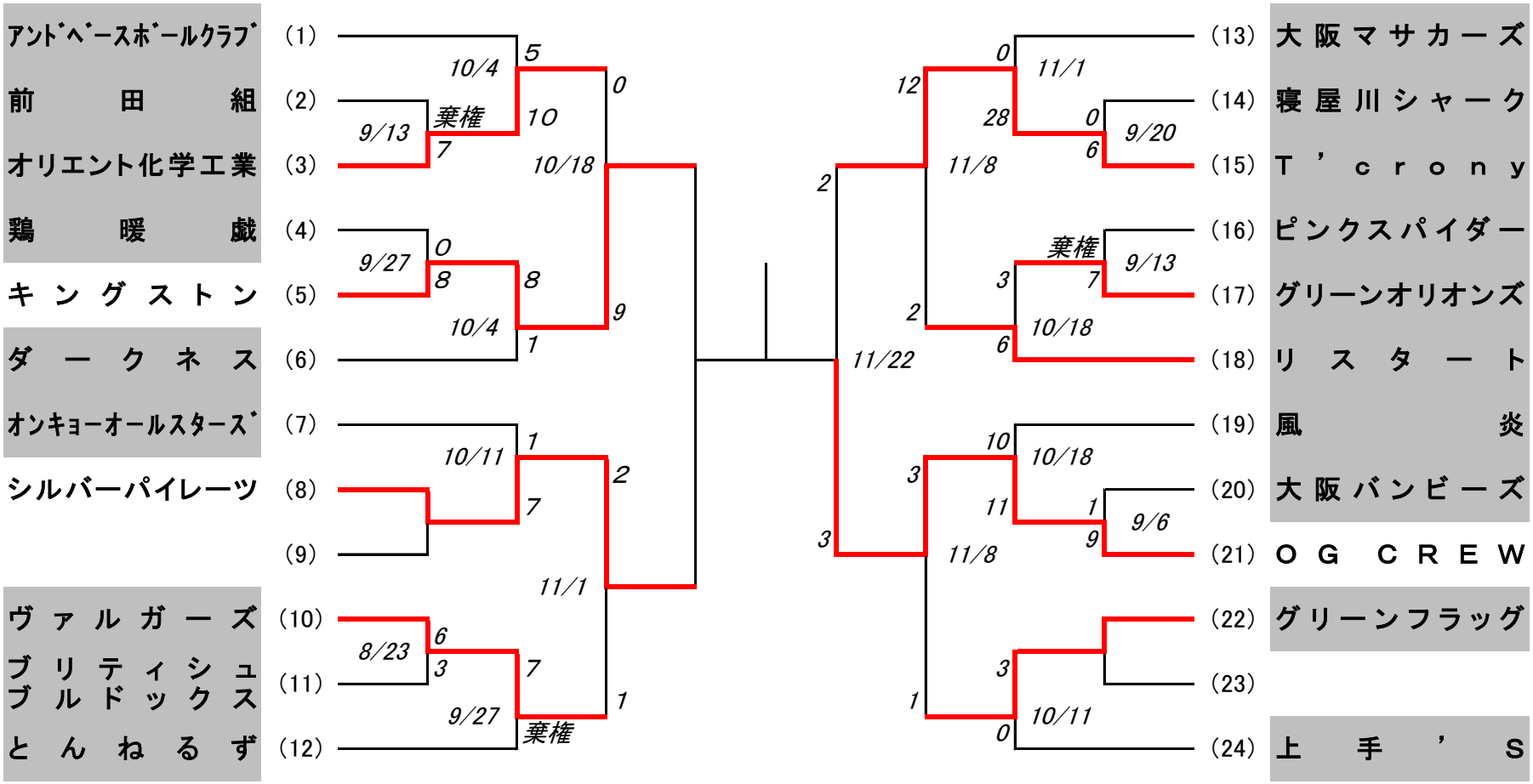

優勝：

準優勝：